Инструкция по сборке

2а

Если Вы купили светильник

доработайте верхний горизонтальный щит

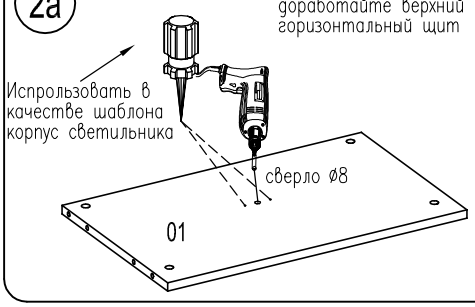

Отверстие ø8 просверлить в месте предпологаемого расположения светильника. При установке светильника провода вывести через отверстие ø8. Кабель-канал приклеить на верхней поверхности щита 01 и уложить в него провода (см. инструкцию на светильник).

3

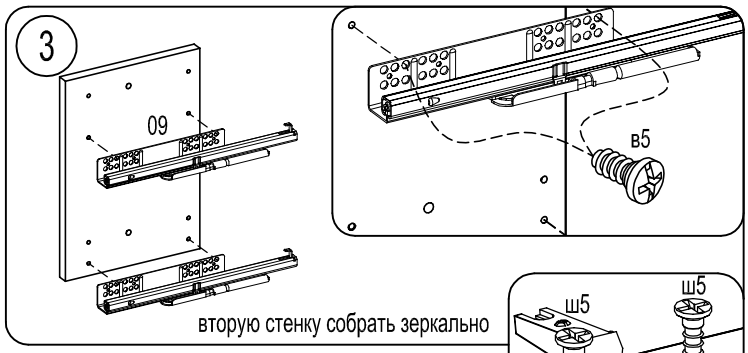

вторую стенку собрать зеркально

4

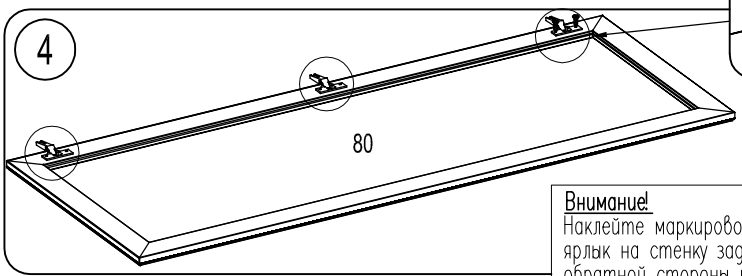

Внимание! Наклейте маркировочный ярлык на стенку заднюю с обратной стороны и впишите код изделия согласно паспорта

5

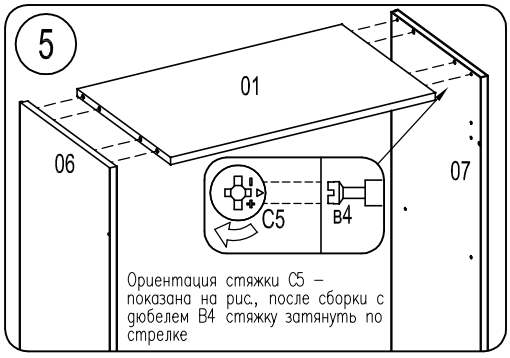

Ориентация стяжки С5 – показана на рис., после сборки с дюбелем В4 стяжку затянуть по стрелке

6

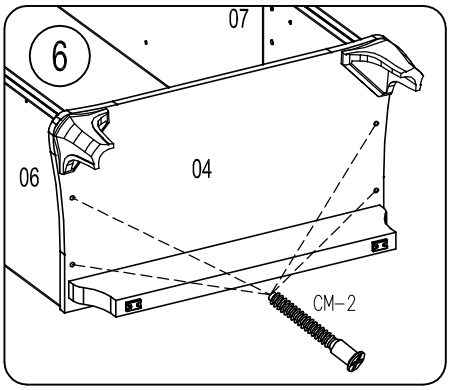

7

Выровнять пилястры по высоте, прижать к верт. стенке и закрепить саморезами Ш1

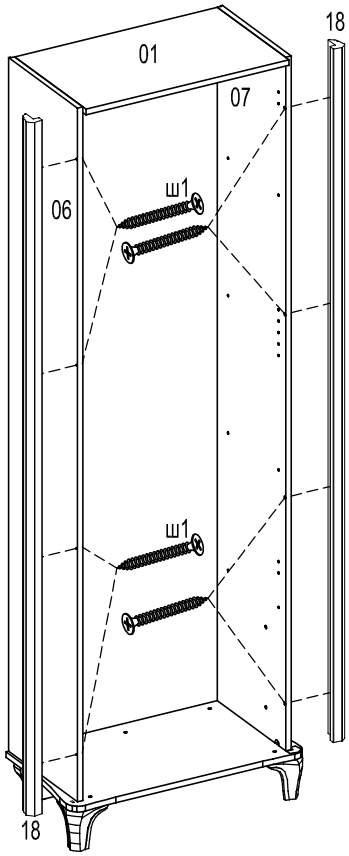

8

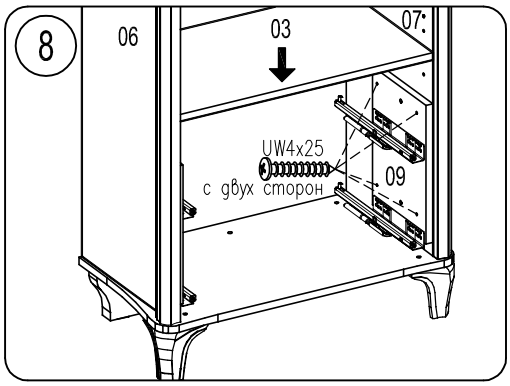

9

Внимание! Прежде чем закрепить задние стенки, выровняйте шкаф (вертикал. и горизонт. стенки должны быть под прямым углом друг к другу.)

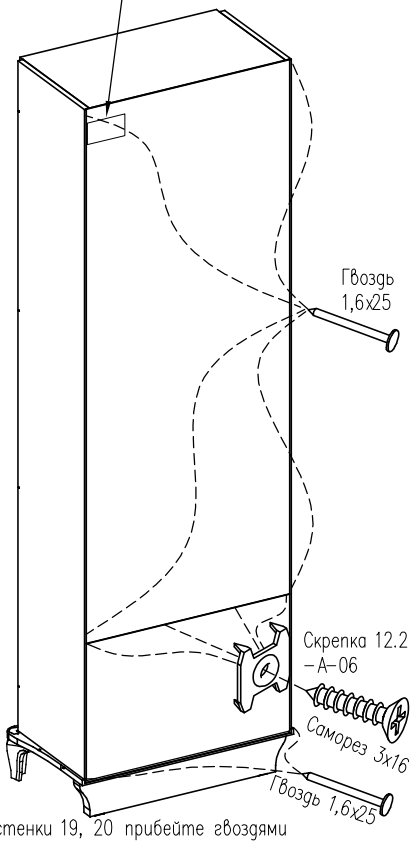

Задние стенки 19, 20 прибейте гвоздями к вертикальным и горизонтальным стенкам 06, 07, 01, 04 с шагом 100 мм.

10

Приклейте зеркало на заднюю стенку шкафа, для этого снимите защитную ленту с двустороннего скотча на обратной стороне зеркала.

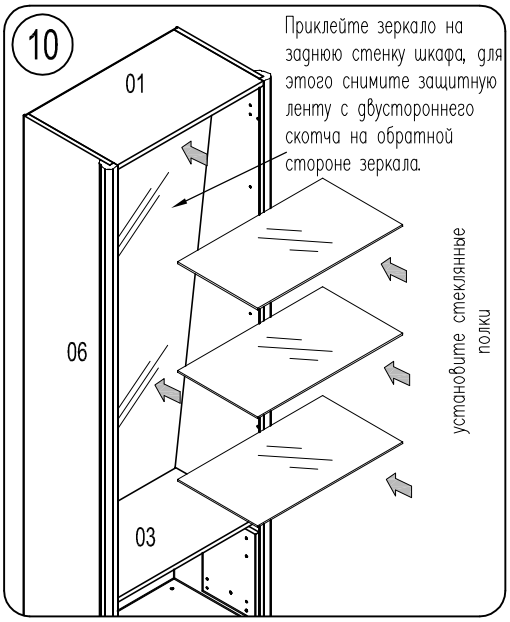
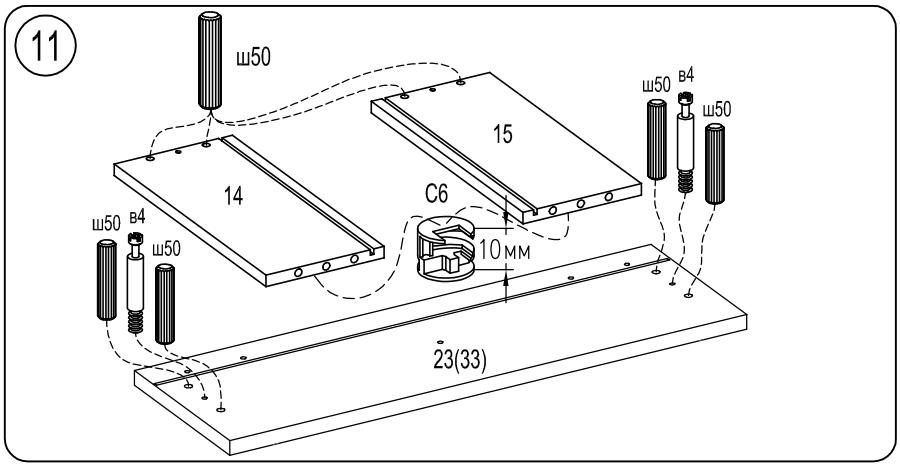
11